企業環境ステートメント
ECOing™
エコで行こう！ エコへ移行！

ワンショットクラッチ／ブレーキ

MHC/MHB

電磁式の常識を覆す！

最大99%消費電力、発熱量カット！

※使用条件により異なります。

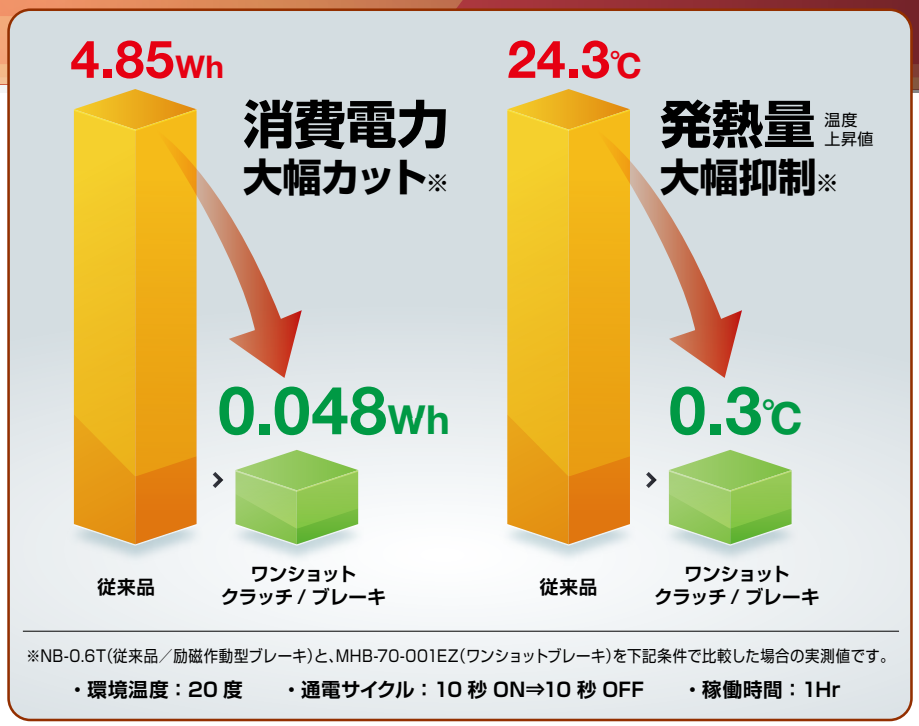

※NB-0.6T(従来品／励磁作動型ブレーキ)と、MHB-70-001EZ(ワンショットブレーキ)を下記条件で比較した場合の実測値です。

・環境温度：20 度　・通電サイクル：10 秒 ON⇒10 秒 OFF　・稼働時間：1Hr

動作説明

連結／解放パターン　従来品　ワンショットクラッチ／ブレーキ

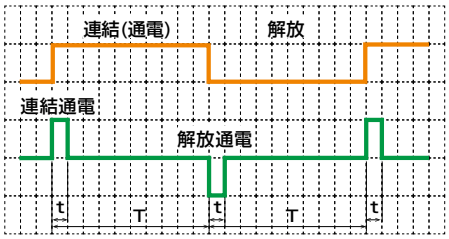

■ 従来品が、動作中は常に通電が必要であるのに対し、ワンショットクラッチ／ブレーキでは、通電が必要なのは動作切り替え時のみ（連続通電不要）。

■ 連結通電と、解放通電で、極性(+, −)を入れ替える。

響いてこそ技術
SINFONIA
シンフォニア テクノロジー株式会社

外形図

ワンショットクラッチ

■ MHC-30-001EZ

単位：mm

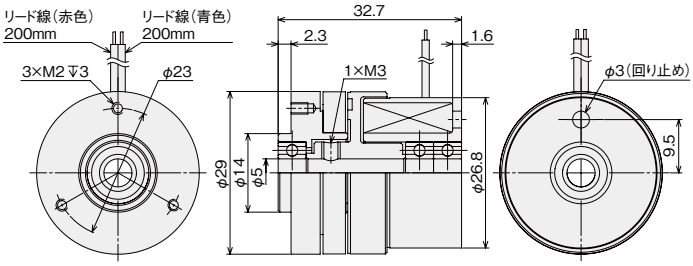

静摩擦トルク	0.15Nm以上
定格電圧	DC12V
使用温度範囲	0～40℃
消費電力(at20℃)	2.8W

■ MHC-70-002EZ

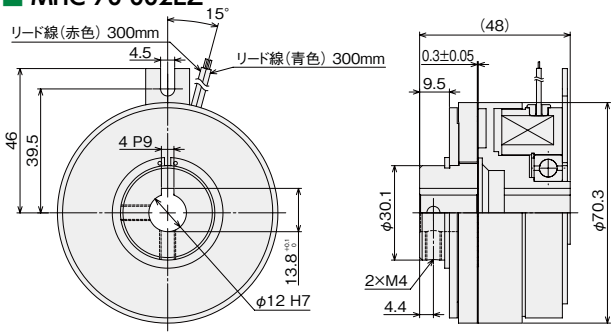

静摩擦トルク	5Nm以上
定格電圧	DC12V
使用温度範囲	0～40℃
消費電力(at20℃)	16W

※消費電力は連続通電した場合の値であり、電源容量を決めるための参考値です。電源容量はこの値の130%以上としてください。

ワンショットブレーキ

■ MHB-20-003EZ

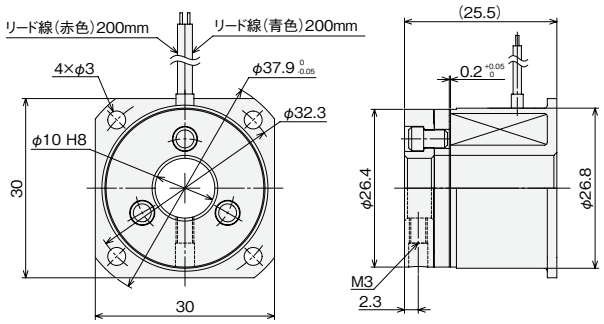

静摩擦トルク	0.15Nm以上
定格電圧	DC12V
使用温度範囲	0～40℃
消費電力(at20℃)	2.8W※

■ MHB-70-002EZ

単位：mm

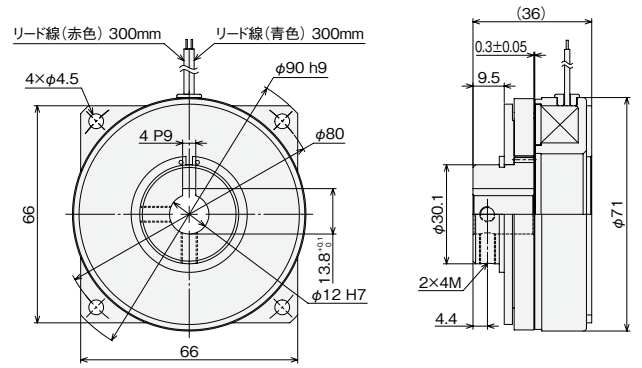

静摩擦トルク	5Nm以上
定格電圧	DC12V
使用温度範囲	0～40℃
消費電力(at20℃)	10W※

※消費電力は連続通電した場合の値であり、電源容量を決めるための参考値です。電源容量はこの値の130%以上としてください。

電源モジュール(開発中)

ワンショットブレーキ専用の電源モジュール。

モジュールへの電源のON/OFFのみで、ワンショットブレーキの動作に必要な極性を入れ替える通電が可能。

ワンショットブレーキ使用時、システムの電源が落ちるような非常時でも、ブレーキが作動する機能を付加予定。

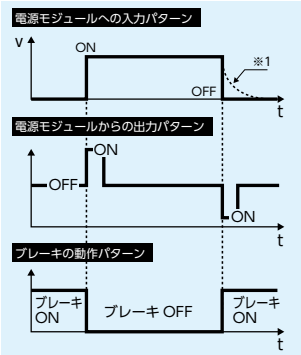

※1:電源電圧の立ち下がりが遅い場合、ブレーキが作動しない可能性があります。

ECOing™ エコで行こう！ エコへ移行！

シンフォニアテクノロジーでは「ECOing（エコイング）™ エコで行こう！ エコへ移行！」を環境ステートメントとして掲げ、温暖化防止と地球にやさしい循環型社会の創出を目指し、環境重視の技術開発と"ものづくり"を推進しています。

響いてこそ技術 SINFONIA

シンフォニア テクノロジー 株式会社
クラッチ・ブレーキ営業部

東京本社 —— ☎03-5473-1824 FAX03-5473-1845 —— 〒105-8564 東京都港区芝大門1-1-30 芝NBFタワー
大阪支社 —— ☎06-6365-1922 FAX06-6365-1968 —— 〒530-0057 大阪市北区曽根崎2-12-7 清和梅田ビル13階
名古屋支社 —— ☎052-581-1395 FAX052-581-2715 —— 〒450-0002 名古屋市中村区名駅3-15-1 名古屋ダイヤビル2号館
支店 —— 九州☎092-441-2511
営業所 —— 東北☎022-262-4161 新潟☎025-367-0133 静岡☎054-254-5411 中国☎082-218-0211

代理店

コード N70-150

●本カタログの内容は、製品改良のために予告なく変更することがあります。
＊http://www.sinfo-t.jp/clutch/

2002E1PP